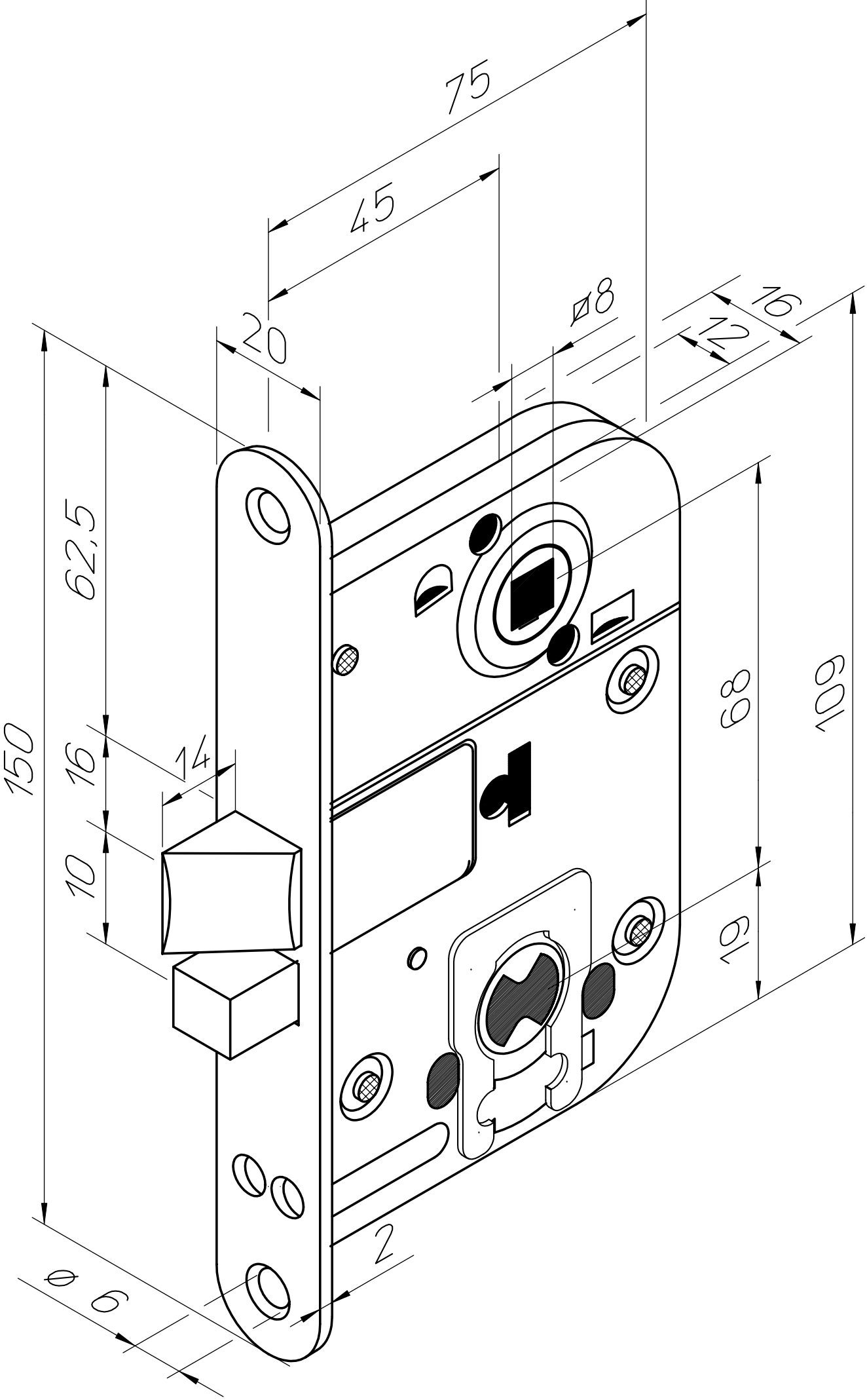

900082